ZATTERA PLINTO N.ro 17 A QUOTA 0 metri

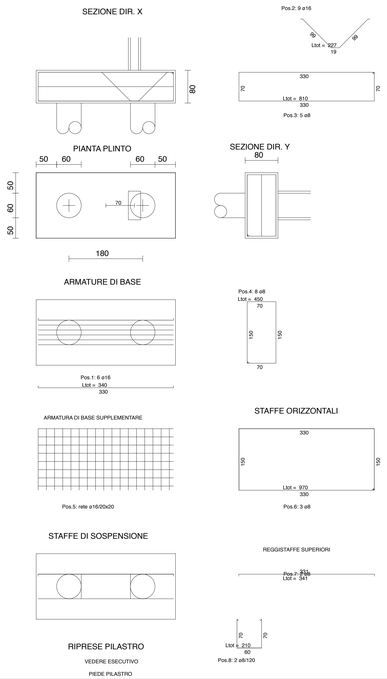

ZATTERA PLINTO N.ro 2 A QUOTA 0 metri

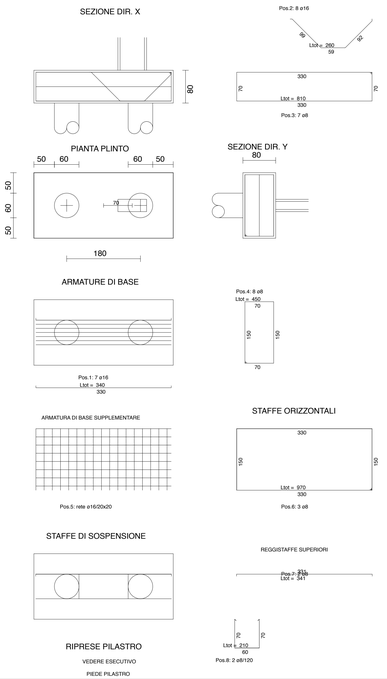

ZATTERA PLINTO N.ro 20 A QUOTA 0 metri

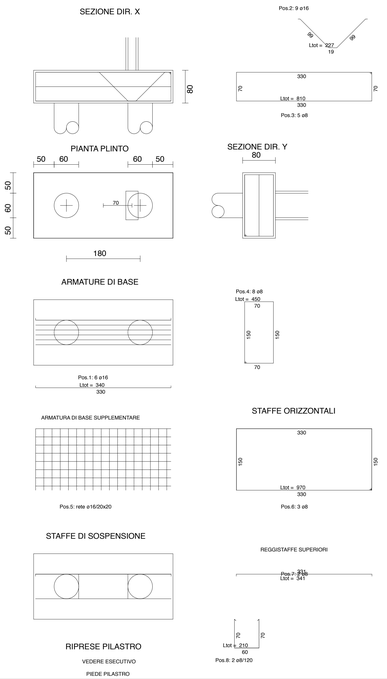

ZATTERA PLINTO N.ro 23 A QUOTA 0 metri

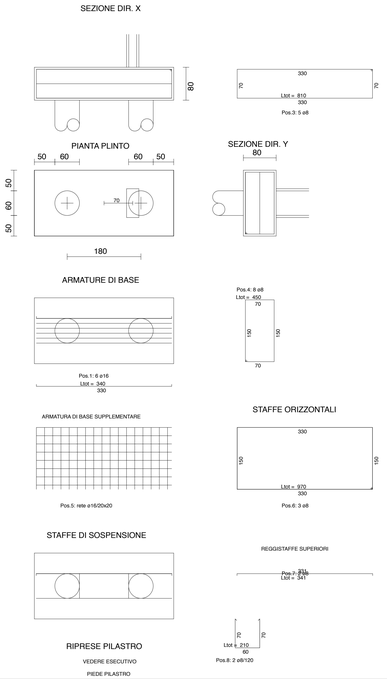

ZATTERA PLINTO N.ro 48 A QUOTA 0 metri

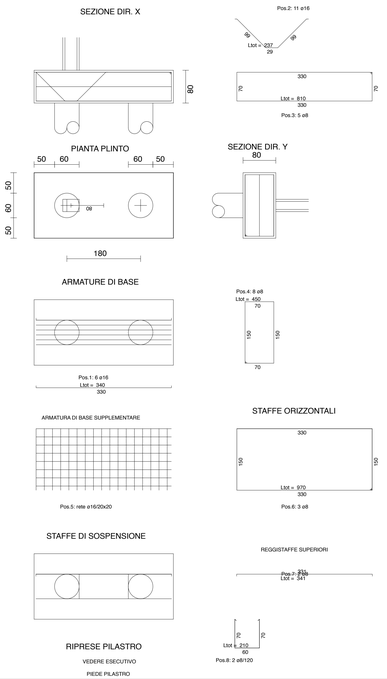

ZATTERA PLINTO N.ro 3 A QUOTA 0 metri

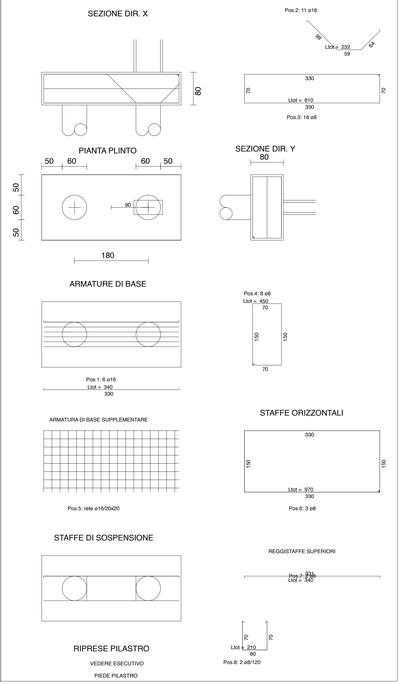

COMUNE DI RADDUSA

CITTA METROPOLITANA DI CATANIA

Settore dei Servizi Tecnici

LAVORI DI COSTRUZIONE DELLA NUOVA SCUOLA ELEMENTARE NEL COMPARTO SCOLASTICO DI VIA ASILO NIDO

PROGETTO ESECUTIVO

ESECUTIVI STRUTTURALI

Elaborato: Corpo B - Plinti con pali da 600mm

scala 1:50

progetto U.T.C.
Dott. Arch. Liborio Pavone

il R.U.P.
Geom. Antonino Cicero

RADDUSA
settembre/2019

tavola

3.27

Cls. C28/35 - Acciaio B450C